Piano di Montaggio L1

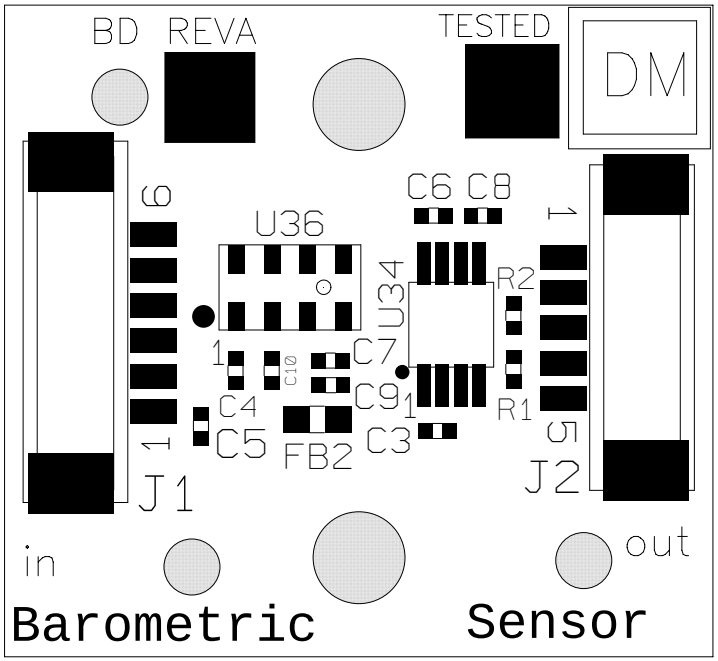

Descrizione	Layout TOP
Specifica n.	P0A97A10
Cod. CSA97	REV. A
CODICE INT.	
APPLICAZIONI	
SCALA	
FORMATO	
DATA	24/07/15
FOGLIO	1 DI 1